令和6年度　第44回全日本バレーボール小学生大会秋田県大会

◆日　時　令和6年6月29日（土）～6月30日（日）
◆会　場　湯沢市総合体育館（混合）　羽後町総合体育館（女子/男子）
◆開　場　6/29 6/30 共に8:00

《Mix's tournament》

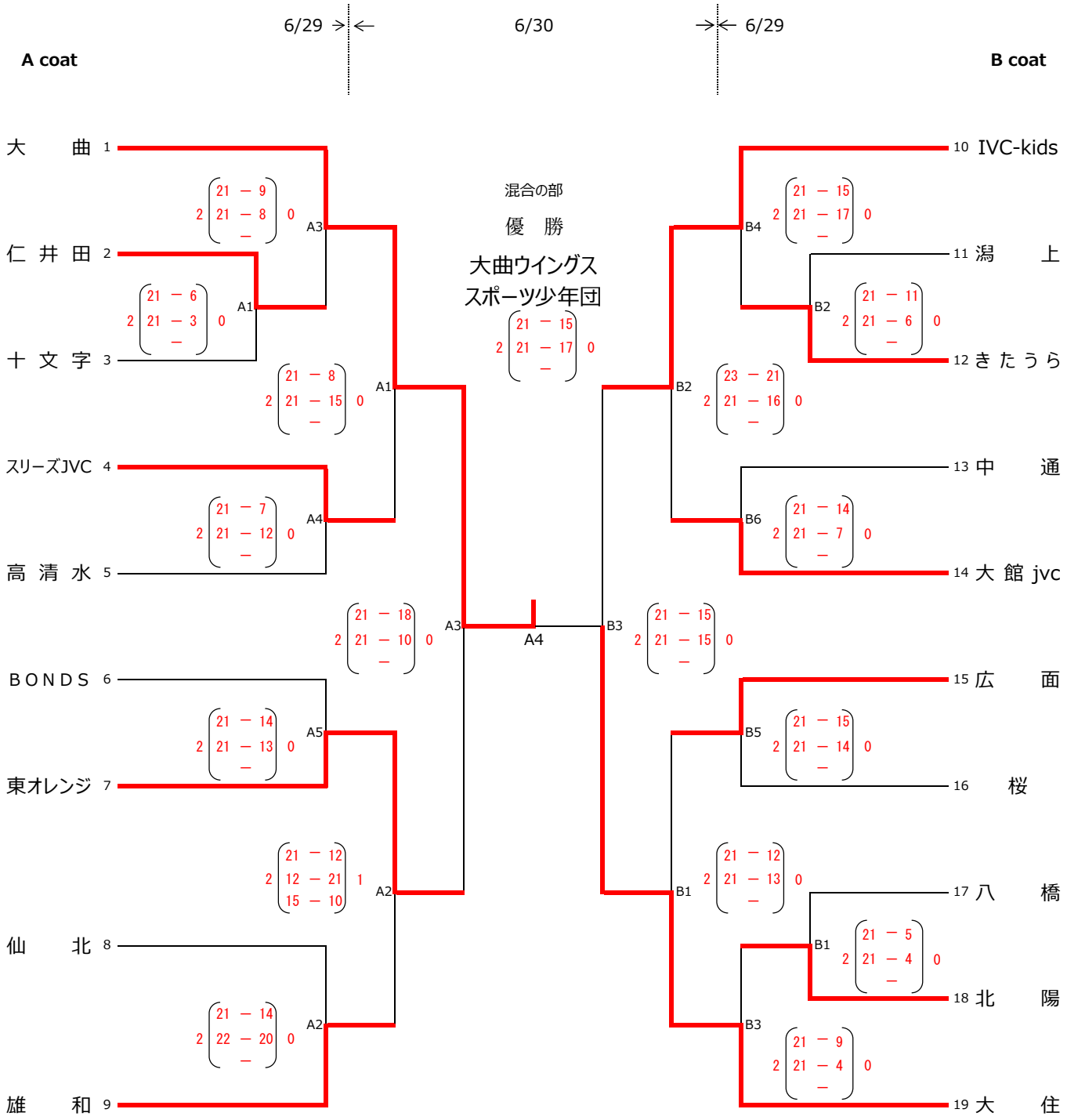

令和6年度　第44回全日本バレーボール小学生大会秋田県大会

◆日　時　令和6年6月29日（土）～6月30日（日）
◆会　場　湯沢市総合体育館（混合）　羽後町総合体育館（女子/男子）
◆開　場　6/29 6/30 共に8:00

《Girl's tournament》

6/29 → ← 6/30 → ← 6/29

C coat　　**D coat**

女子の部

優　勝

白神スプリングス

2 (21 − 16, 21 − 15, −) 0

西　目 1
鷹巣スマイルズ 2
C1: 2 (21 − 11, 23 − 21, −) 0

大　森　Jr. 3
牛　島 4
C2: 2 (21 − 19, 21 − 14, −) 0

C5: 2 (15 − 21, 21 − 15, 15 − 12) 1

きみまちウインズ 5
勝　平 6
C3: 2 (21 − 12, 22 − 20, −) 0

港　北 7
大　雄 8
C4: 2 (21 − 10, 21 − 15, −) 0

C6: 2 (21 − 15, 21 − 21, 15 − 10) 1

C2: 2 (21 − 12, 21 − 11, −) 0

C5

9 白神スプリングス
10 尾　崎
D4: 2 (21 − 9, 21 − 4, −) 0

11 小　友
D6: 2 (21 − 8, 21 − 15, −) 0

12 協　和
D3: 2 (21 − 6, 21 − 13, −) 0

D2: 2 (21 − 18, 19 − 21, 15 − 7) 1

13 象　潟
14 仙　北
D2: 2 (21 − 18, 21 − 11, −) 0

15 平鹿ｱﾀｯｶｰｽﾞ
16 秋田ﾌﾞﾚｲｻﾞｰｽﾞ
D5: 2 (21 − 10, 21 − 14, −) 0

D1: 2 (21 − 13, 21 − 17, −) 0

令和6年度　第44回全日本バレーボール小学生大会秋田県大会

◆日　時　　令和6年6月29日（土）～6月30日（日）
◆会　場　　湯沢市総合体育館（混合）　羽後町総合体育館（女子/男子）
◆開　場　　6/30 8:00

《Boy's tournament》

6/30

Grp,1　決勝進出

男子の部

優　勝

VC YOKOTE

D5

2 21 － 15 / 21 － 10 / － 0

VC YOKOTE　　横手バレーJr

1 VC YOKOTE

2 鷹巣UNITED

C1: 2 21 － 8 / 21 － 4 / － 0

C3: 2 21 － 2 / 21 － 11 / － 0

3 大森V.B.C

C4: 2 21 － 14 / 19 － 21 / 15 － 10 1

4 VC うご

5 横手バレーJr

D1: 2 21 － 14 / 21 － 16 / － 0

D3: 2 21 － 9 / 21 － 10 / － 0

6 本由

D4: 2 21 － 10 / 21 － 14 / － 0